MATOFIX

Elektronischer Gurtwickler

- einstellbare Schaltzeiten zum Heben und Senken
  (Schaltbefehle werden gespeichert und alle 24h wiederholt)
- interne, netzsynchrone Uhr
- LED´s signalisieren die eingeschalteten Funktionen
- individuelle Sonnen- und Dämmerungssteuerung mit S/D-Sensor möglich

ARTIKEL-NR.	TYP	ARTIKEL-BEZEICHNUNG
1001-000054	Gurtwickler MATOFIX	Elektrischer Rollladen- Gurtwickler zur Unterputzmontage
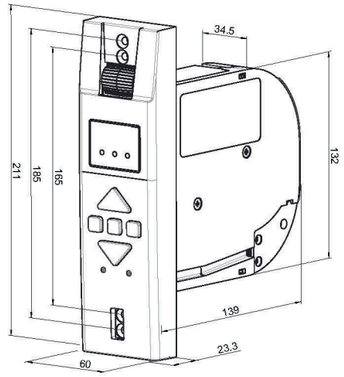
	TECHNISCHE DATEN
Verwendung	Unterputz
Versorgungsspannung	230 V ~ 50 Hz
Nennleistung (maximal)	120 W
Standby Verbrauch	≤ 0,2W
Nenndrehmoment	11 Nm
Nenndrehzahl	32 U/min, geregelt
Zugleistung (maximal)	bis 45 kg
Gurtbandbreite	17-23 mm
Wickelkapazität	6,3 m (bei 1 mm Gurtbandstärke)
zulässige Rollladenfläche	ca. 6 qm bei 5 kg/qm, ca. 3 qm bei 10 kg/qm
Kurzzeitbetrieb	4 min.
Nachlaufweg	≤ 0,2 U
Schutzklasse	II
Schutzart	IP20
Gangreserve (bei Netzausfall)	ca. 20 h
Abmessungen Gehäuse	132 x 138 x 34,5 mm (HxTxB)
Abmessung Blende	60 x 210 x 23 mm (BxHxT)
Befestigungslochabstand	165/185 mm
Temperaturbereich	+4°C bis + 40°C